КАТАЛОГ

деталей и узлов респираторов Р-30С и Р-34С

Издание для пользователей

MZSO®

Респиратор изолирующий регенеративный Р-30С Р30С.00.000

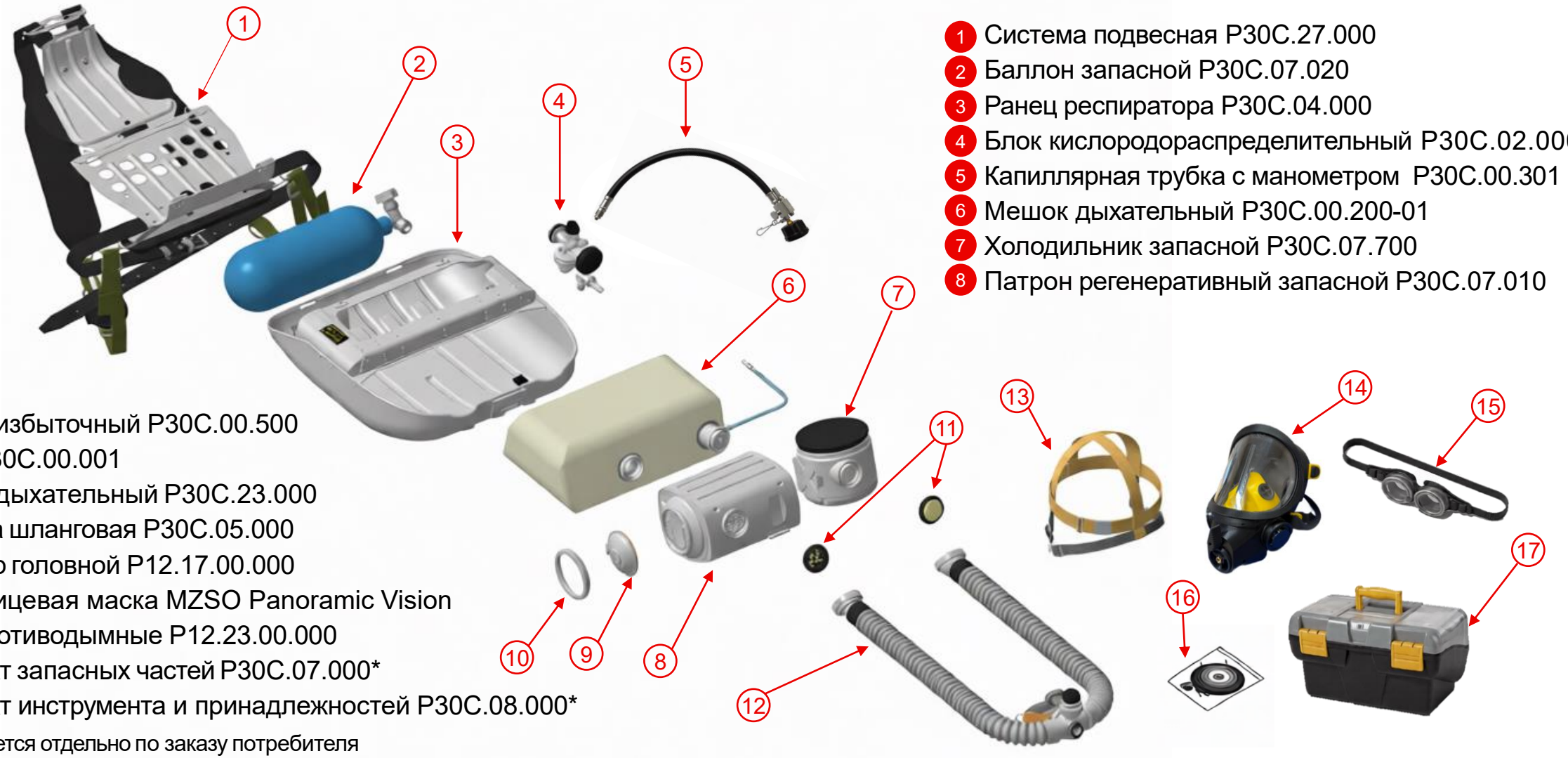

1. Система подвесная Р30С.27.000
2. Баллон запасной Р30С.07.020
3. Ранец респиратора Р30С.04.000
4. Блок кислородораспределительный Р30С.02.000-01
5. Капиллярная трубка с манометром Р30С.00.301
6. Мешок дыхательный Р30С.00.200-01
7. Холодильник запасной Р30С.07.700
8. Патрон регенеративный запасной Р30С.07.010
9. Клапан избыточный Р30С.00.500
10. Гайка Р30С.00.001
11. Клапан дыхательный Р30С.23.000
12. Система шланговая Р30С.05.000
13. Гарнитур головной Р12.17.00.000
14. Полнолицевая маска MZSO Panoramic Vision
15. Очки противодымные Р12.23.00.000
16. Комплект запасных частей Р30С.07.000*
17. Комплект инструмента и принадлежностей Р30С.08.000*

* Поставляется отдельно по заказу потребителя

Респиратор изолирующий регенеративный Р-34С Р34С.00.000

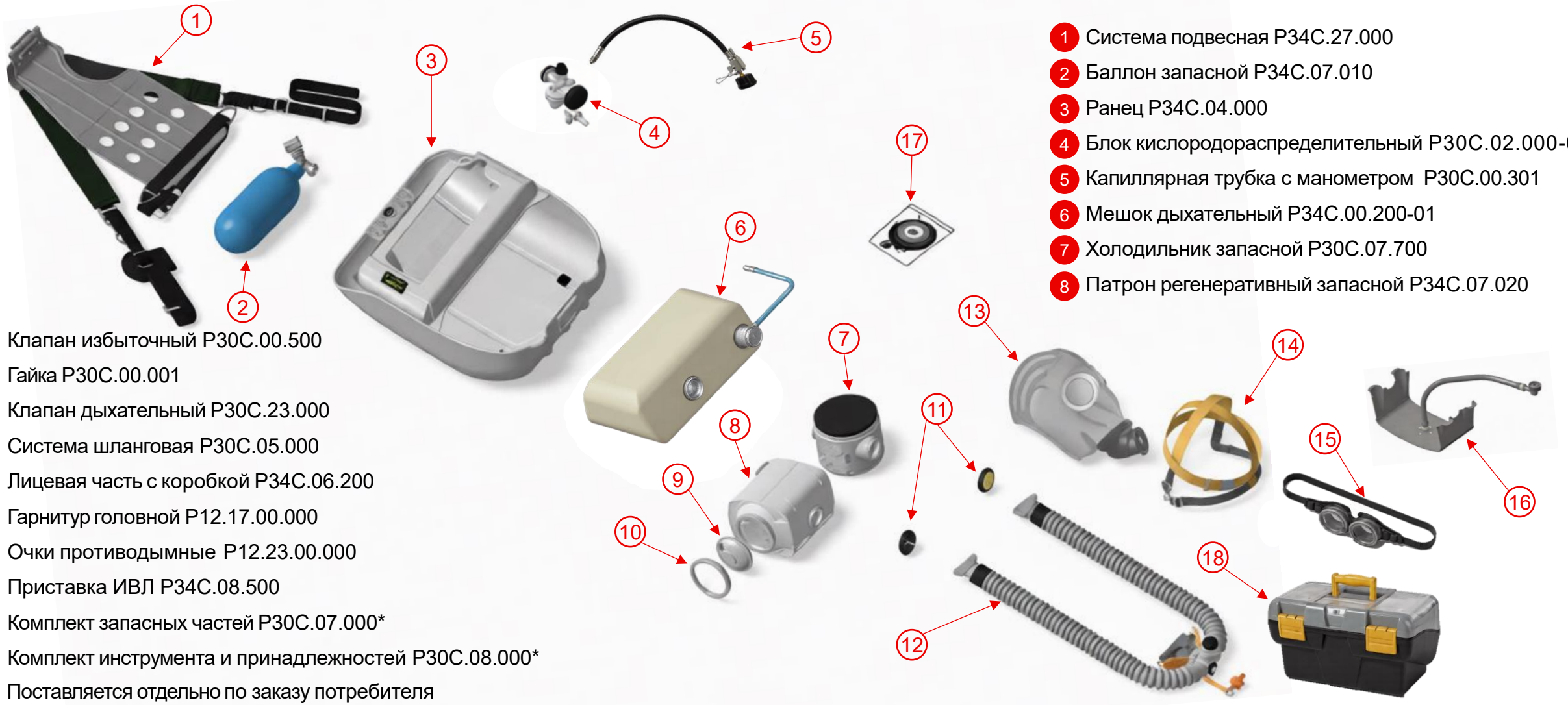

1. Система подвесная Р34С.27.000
2. Баллон запасной Р34С.07.010
3. Ранец Р34С.04.000
4. Блок кислородораспределительный Р30С.02.000-01
5. Капиллярная трубка с манометром Р30С.00.301
6. Мешок дыхательный Р34С.00.200-01
7. Холодильник запасной Р30С.07.700
8. Патрон регенеративный запасной Р34С.07.020
9. Клапан избыточный Р30С.00.500
10. Гайка Р30С.00.001
11. Клапан дыхательный Р30С.23.000
12. Система шланговая Р30С.05.000
13. Лицевая часть с коробкой Р34С.06.200
14. Гарнитур головной Р12.17.00.000
15. Очки противодымные Р12.23.00.000
16. Приставка ИВЛ Р34С.08.500
17. Комплект запасных частей Р30С.07.000*
18. Комплект инструмента и принадлежностей Р30С.08.000*

* Поставляется отдельно по заказу потребителя

Система шланговая Р30С.05.000

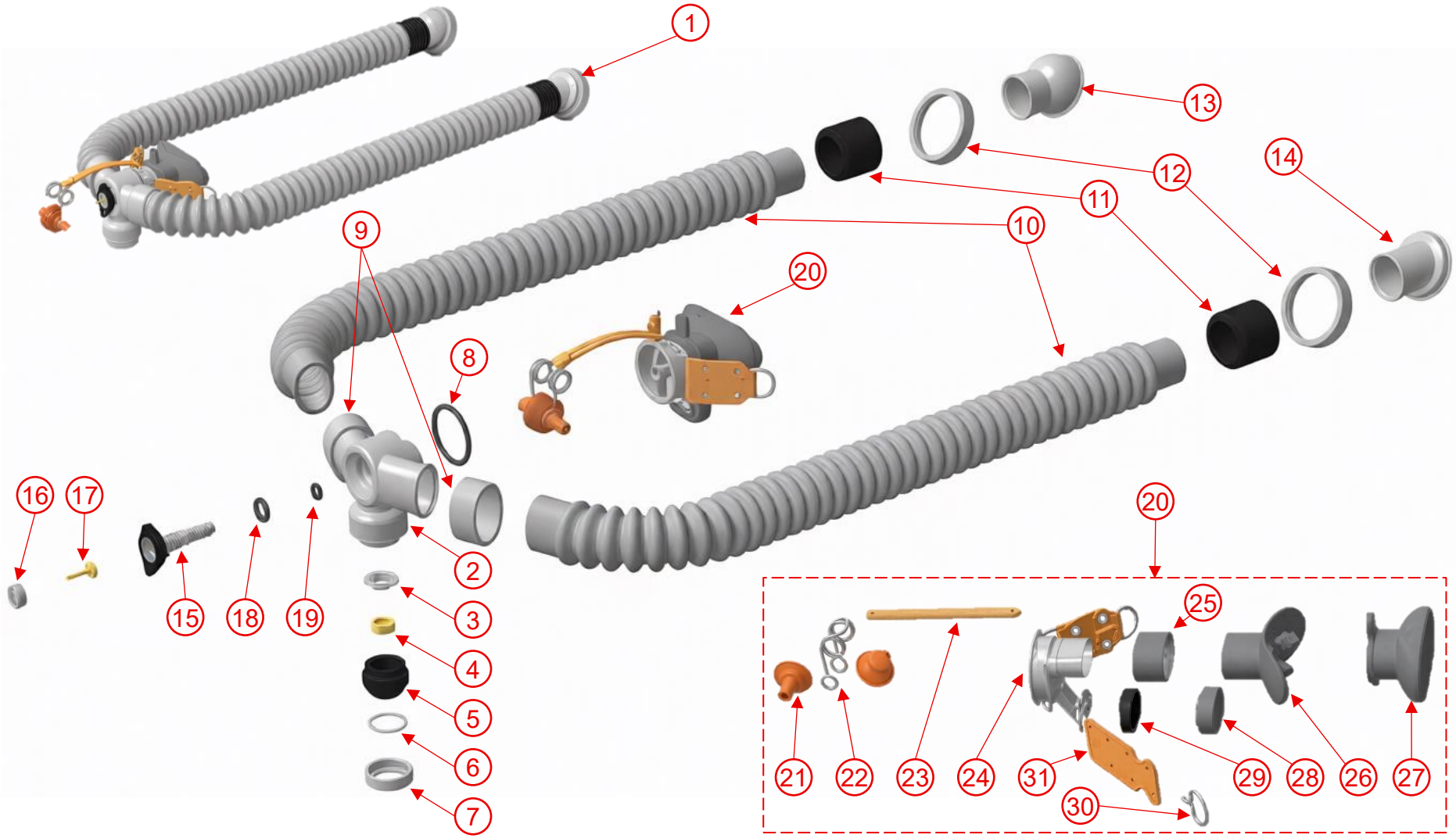

1. Система шланговая (в сборе) Р30С.05.000
2. Коробка соединительная Р30С.05.030
3. Втулка Р30С.05.008
4. Клапан Р30С.05.006
5. Груша Р30С.05.005
6. Шайба Р30С.05.009
7. Гайка Р30С.05.007
8. Кольцо Р30С.05.011
9. Кольцо облицовочное Р12.08.00.017
10. Трубка резиновая гофрированная 10002Р.000(41) ТУ 00588-77
11. Кольцо Р30С.05.012
12. Гайка Р12.08.00.001
13. Штуцер Р30С.05.070
14. Штуцер Р30С.05.080
15. Винт специальный Р30С.05.060
16. Седло клапана Р30С.05.001
17. Клапан Р30С.05.002
18. Кольцо Р30С.05.003
19. Кольцо Р30С.05.004
20. Коробка с загубником (в сборе) Р30С.05.040
21. Кнопка С14.06.301
22. Пружина Р30С.05.091
23. Ремень Р30С.05.043
24. Коробка мундштучная Р30С.05.050
25. Кольцо облицовочное Р12.08.00.017
26. Загубник резиновый ТУ 2539-037-00149392-99
27. Чехол Р12.08.00.013
28. Колпак Р12.08.00.014
29. Амортизатор Р12.08.00.015
30. Кольцо Р30С.05.046
31. Ремень Р30С.05.042

Баллон с вентилем

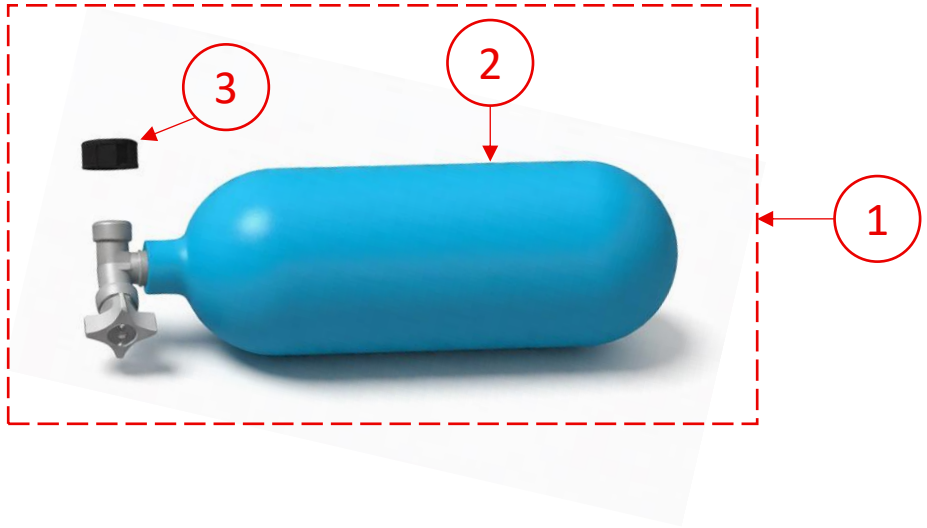

1. **Баллон металлический для респиратора Р-30С**
2. Баллон с вентилем запасной Р30С.07.020
3. Заглушка Р12.22.00.001
4. **Баллон металлический для респиратора Р-34С**
5. Баллон с вентилем запасной Р34С.07.010
6. Вентиль кислородный ВКМУ-95

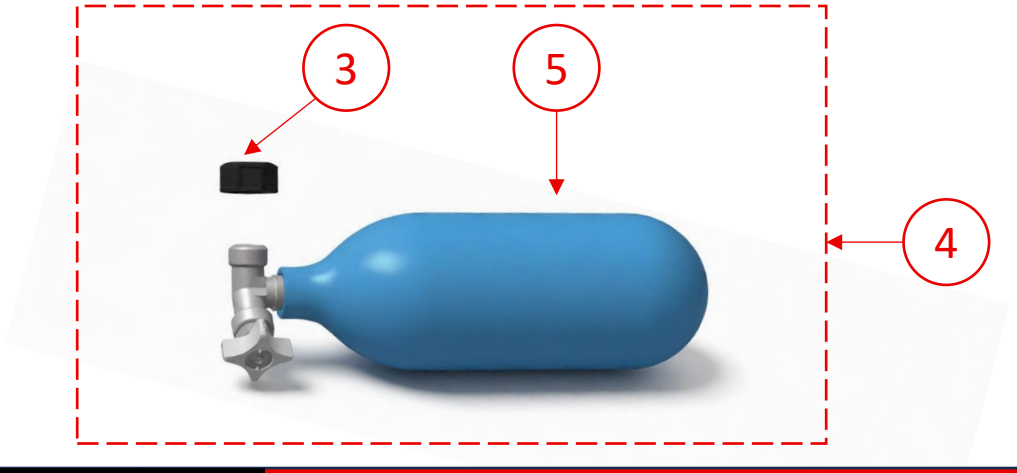

Клапан избыточный

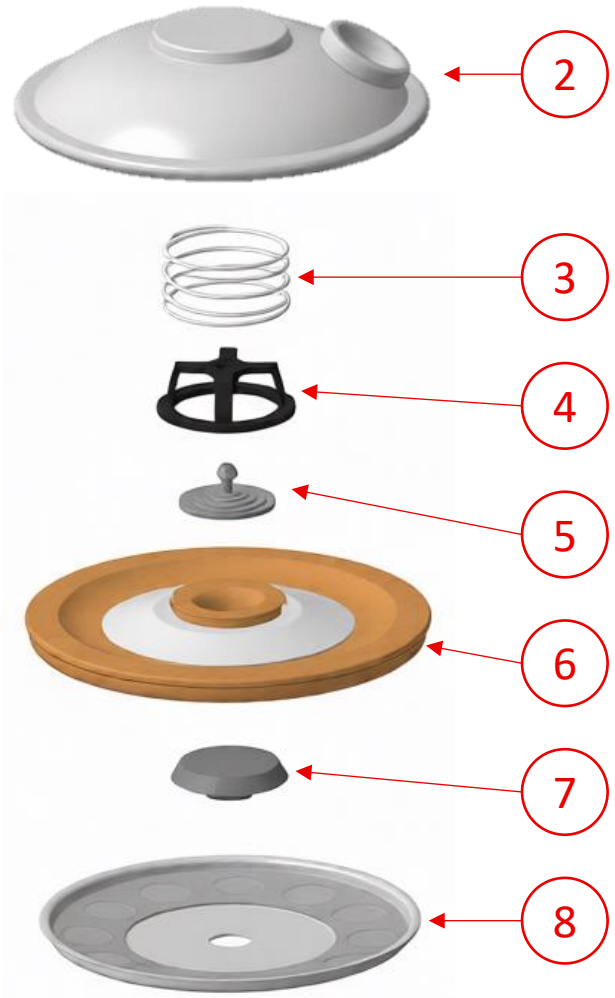

1. Клапан избыточный Р30С.00.500
2. Крышка Р30С.00.530
3. Пружина Р30С.00.501
4. Держатель Р30С.00.502
5. Клапан грибковый Р30С.00.504
6. Мембрана Р30С.00.520
7. Подушка Р30С.00.503
8. Основание Р30С.00.510

Патрон регенеративный (с заглушками)

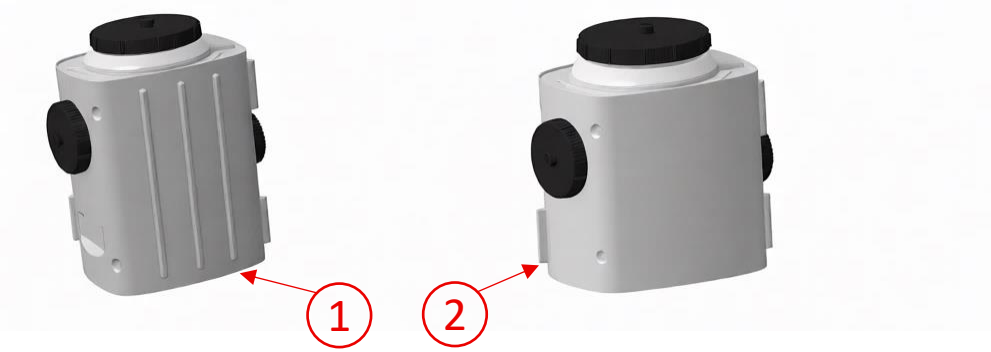

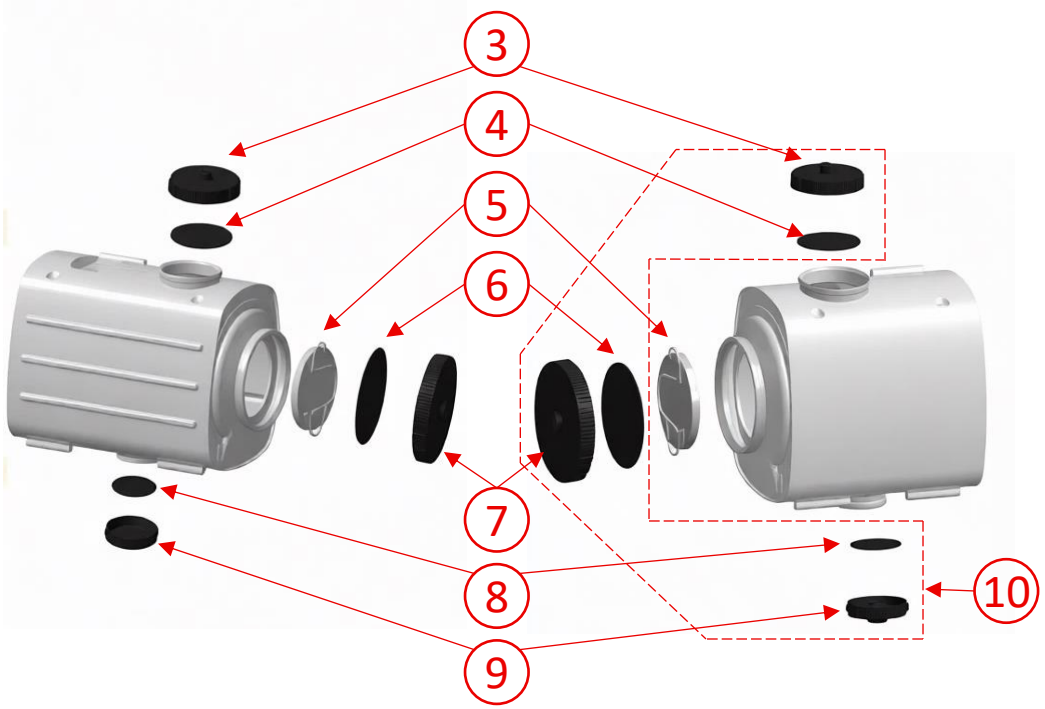

1. Патрон регенеративный запасной Р30С.07.010 (для Р-30С)
2. Патрон регенеративный запасной Р34С.07.020 (для Р-34С)
3. Заглушка Р12.20.00.004
4. Прокладка Р30С.07.013
5. Заглушка Р30С.01.030
6. Прокладка Р30С.07.014
7. Заглушка Р30С.07.011
8. Прокладка Р30С.07.012
9. Заглушка Р12.20.00.003
10. Комплект заглушек Р30С.08.800

Холодильник

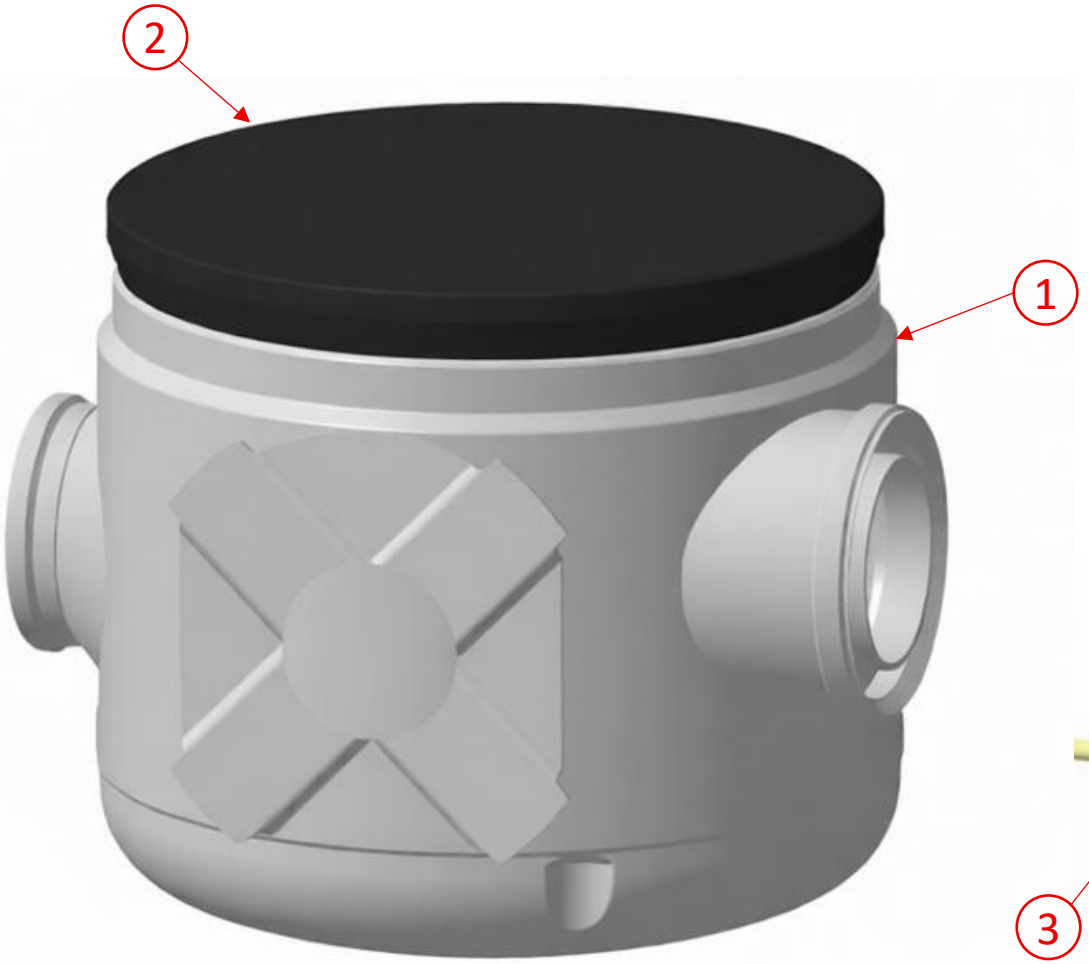

1. Холодильник (в сборе с крышкой) Р30С.00.050
2. Крышка Р30С.00.058
3. Клапан дыхательный (в сборе) Р30С.23.000 или Р12.00.01.000
4. Кольцо Р12.00.01.002
5. Седловина клапана дыхательного Р12.00.01.001
6. Лепесток клапана дыхательного ЛКВ-1 ГОСТ 17263-79 050150

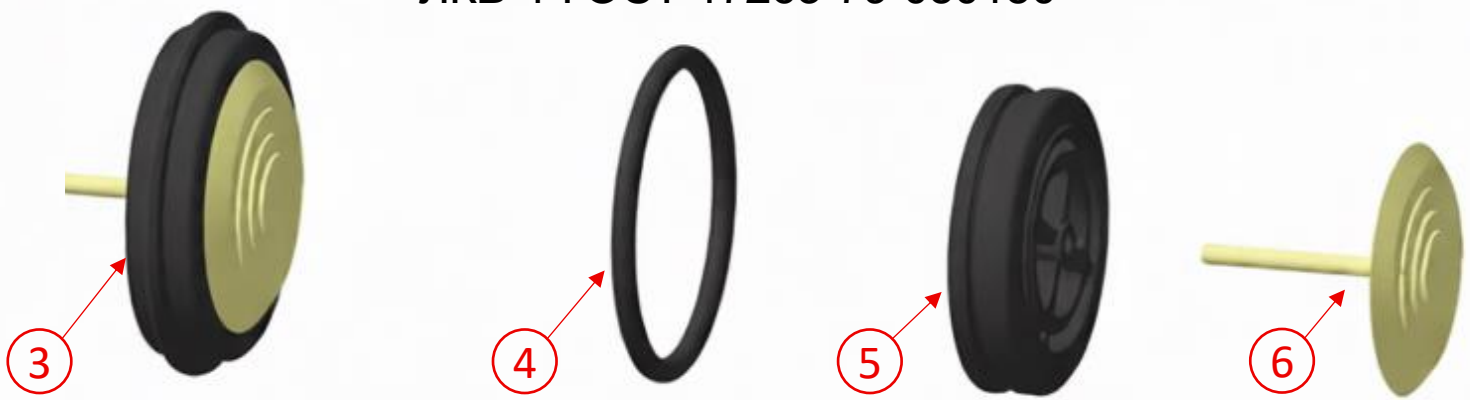

Мешок дыхательный Р30С.00.200

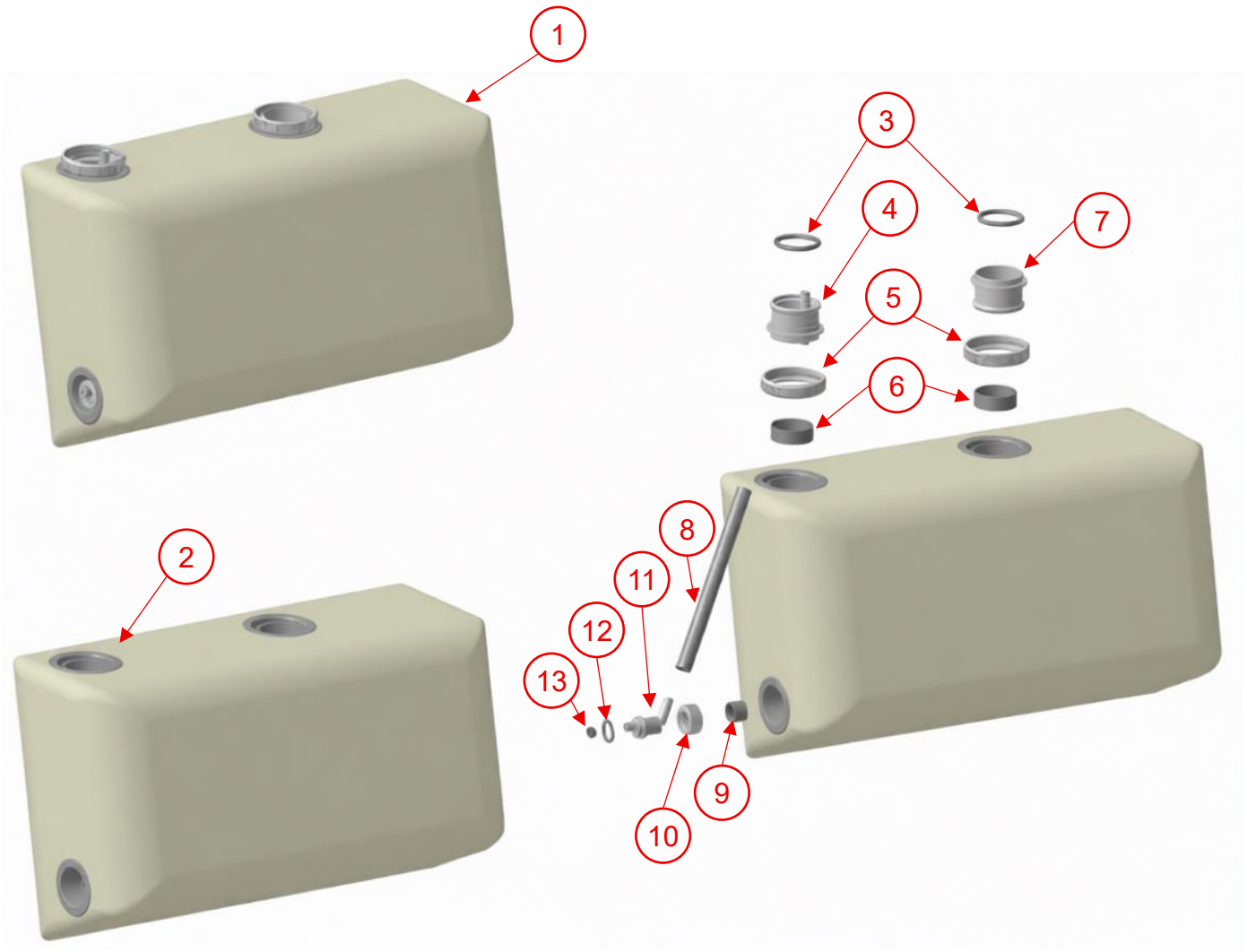

1. Мешок дыхательный (в сборе) Р30С.00.200
2. Мешок Р30С.07.060
3. Кольцо прокладочное Р12.05.00.003
4. Штуцер с трубкой Р30С.00.220
5. Гайка Р30С.00.201
6. Облицовка Р30С.00.207-01
7. Штуцер Р30С.00.230
8. Трубка Р30С.00.206
9. Облицовка Р30С.00.207
10. Гайка Р30С.00.204
11. Штуцер блока Р30С.00.250
12. Кольцо Р30С.00.203
13. Прокладка Р30С.00.205

Мешок дыхательный Р30С.00.200-01

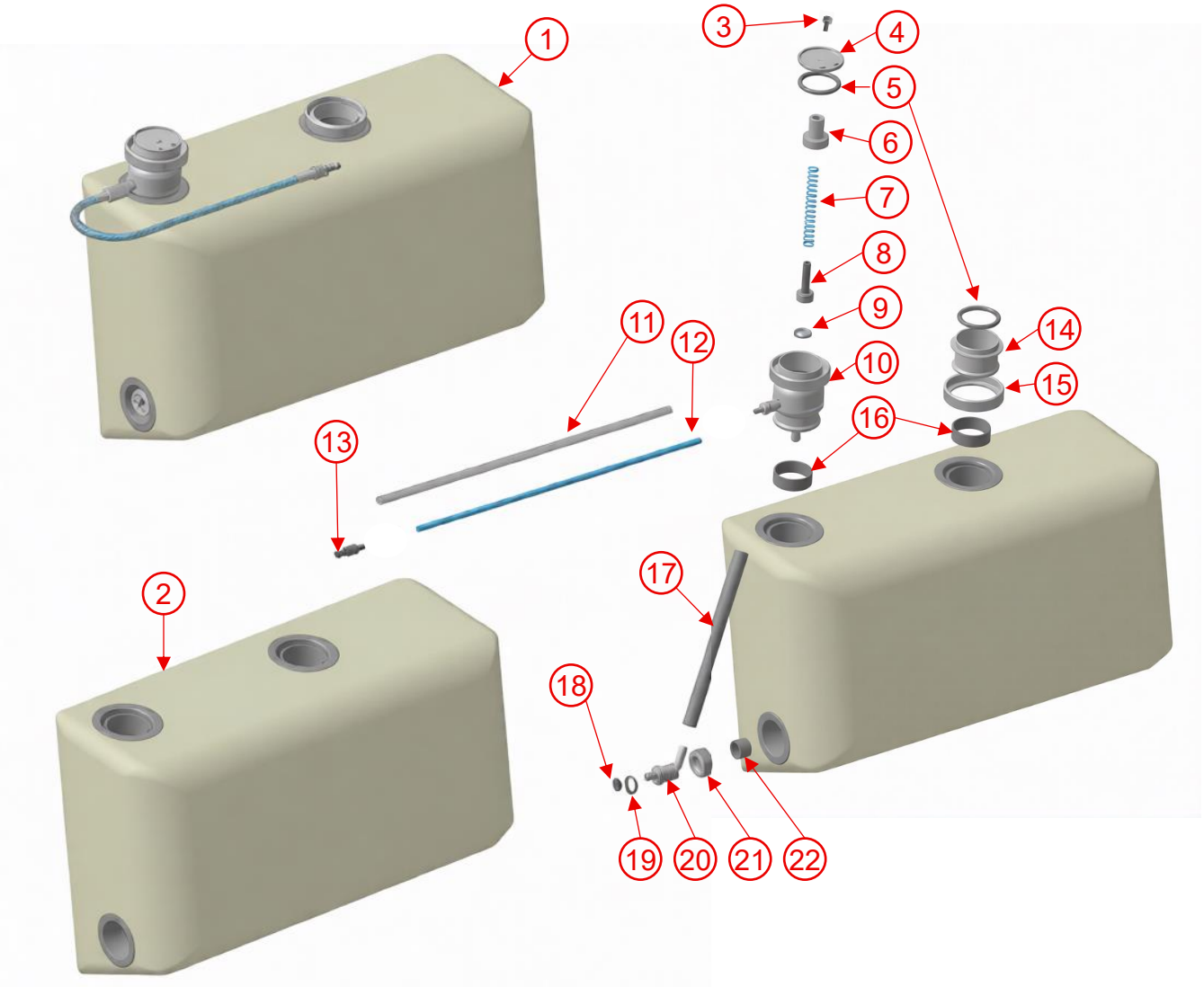

1. Мешок дыхательный (в сборе) Р30С.00.200-01
2. Мешок Р30С.07.060
3. Винт Р30С.00.261
4. Клапан Р30С.00.290
5. Кольцо прокладочное Р12.05.00.003
6. Втулка Р30С.00.262
7. Пружина Р30С.00.263
8. Шток Р30С.00.264
9. Кольцо 009-012-19-2-2 ГОСТ 9833-73
10. Корпус Р30С.00.280
11. Пружина Р30С.00.265
12. Шланг FESTO PUN-E-4x0,6 BL L=250мм
13. Соединитель для шланга RECTUS 20SF K0 04 MXN
14. Штуцер Р30С.00.230
15. Гайка Р30С.00.201
16. Облицовка Р30С.00.207-01
17. Трубка Р30С.00.206
18. Прокладка Р30С.00.205
19. Кольцо Р30С.00.203
20. Штуцер блока Р30С.00.250
21. Гайка Р30С.00.204
22. Облицовка Р30С.00.207

Мешок дыхательный Р30С.00.200-02

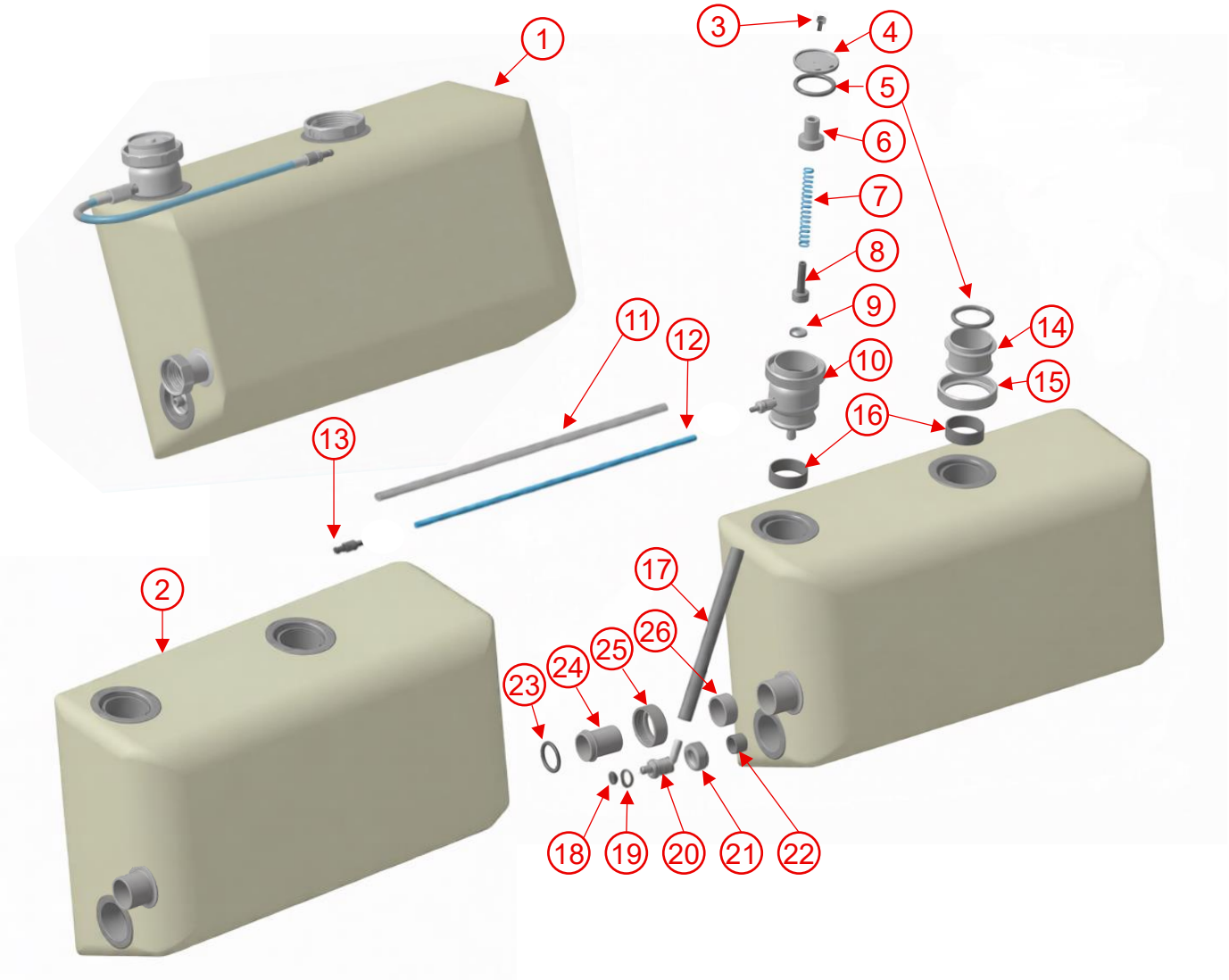

1. Мешок дыхательный (в сборе) Р30С.00.200-02
2. Мешок Р30С.07.060
3. Винт Р30С.00.261
4. Клапан Р30С.00.290
5. Кольцо прокладочное Р12.05.00.003
6. Втулка Р30С.00.262
7. Пружина Р30С.00.263
8. Шток Р30С.00.264
9. Кольцо 009-012-19-2-2 ГОСТ 9833-73
10. Корпус Р30С.00.280
11. Пружина Р30С.00.265
12. Шланг FESTO PUN-E-4x0,6 BL L=250мм
13. Соединитель для шланга RECTUS 20SF K0 04 MXN
14. Штуцер Р30С.00.230
15. Гайка Р30С.00.201
16. Облицовка Р30С.00.207-01
17. Трубка Р30С.00.206
18. Прокладка Р30С.00.205
19. Кольцо Р30С.00.203
20. Штуцер блока Р30С.00.250
21. Гайка Р30С.00.204
22. Облицовка Р30С.00.207
23. Кольцо 018-021-019-2-2 ГОСТ 9833-73
24. Штуцер сигнала Р30С.00.202
25. Гайка Р30С.00.209
26. Облицовка Р30С.00.207-02

Капиляр с манометром

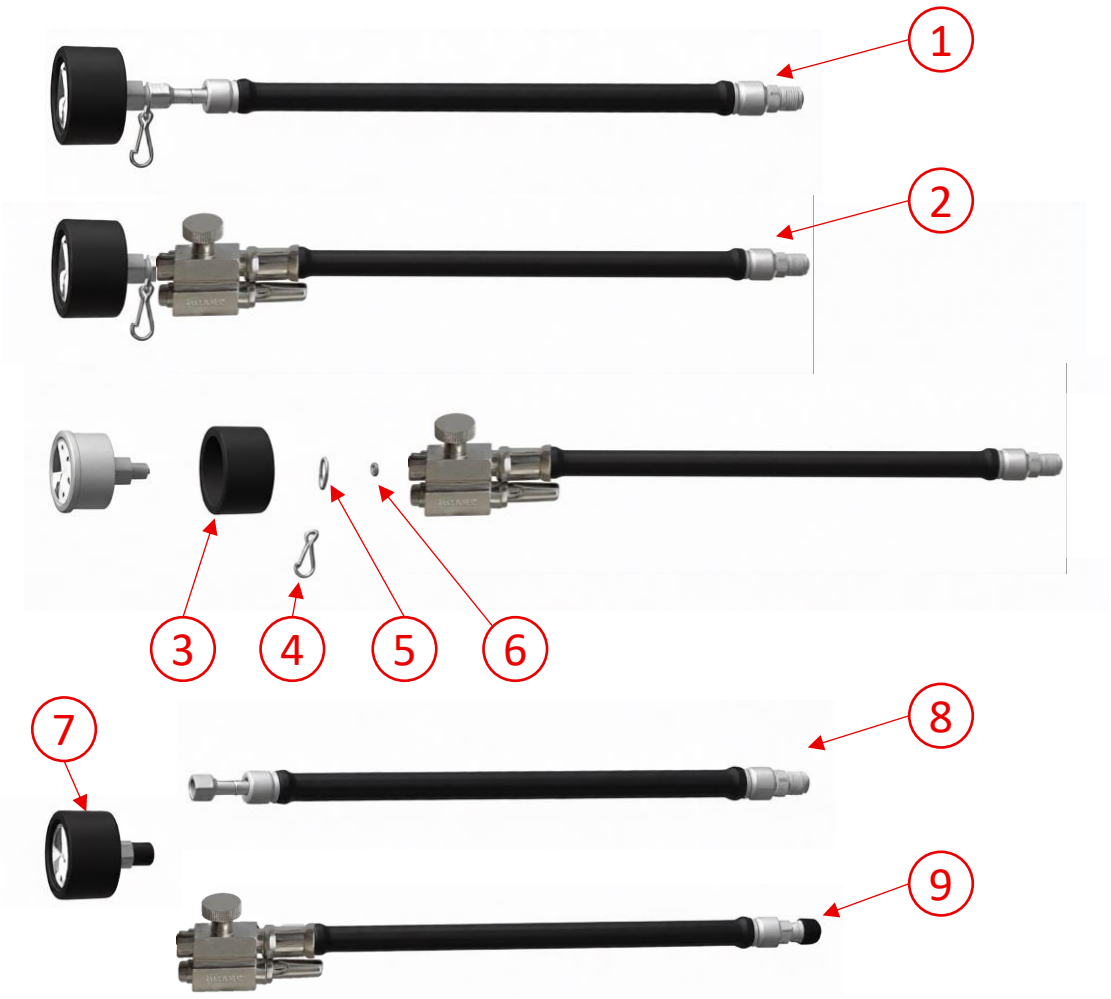

1. Капилляр с манометром Р30С.00.300
2. Капилляр с манометром Р30С.00.301
3. Чехол Р30С.00.308А
4. Карабин Р17.00.00.013
5. Серьга Р30С.00.306
6. Прокладка Р30С.00.302
7. Манометр запасной Р30С.07.030
8. Капилляр запасной Р30С.07.040
9. Капилляр запасной Р30С.07.041

Допускается замена только уполномоченным лицом

Система подвесная

1. Система подвесная Р30С.27.000
2. Щиток Р30С.00.100
3. Кольцо Р30С.00.060
4. Винт Р30С.00.004
5. Гайка Р30С.00.005
6. Амортизатор плечевой Р30С.00.040
7. Амортизатор Р30С.00.106
8. Амортизатор поясной Р30С.00.020
9. Ремень поясной Р12.16.00.000
10. Ремень концевой Р30С.00.030
11. Пряжка Р30С.00.002
12. Пряжка Р30С.00.032
13. Ремень плечевой Р30С.00.600
14. Кольцо Р30С.00.601
15. Обойма Р30С.00.602
16. Кольцо верхнее Р30С.00.610
17. Фиксатор Р30С.00.003
18. Свисток Р30С.00.090
19. Кнопка Р12.15.00.003

Система подвесная

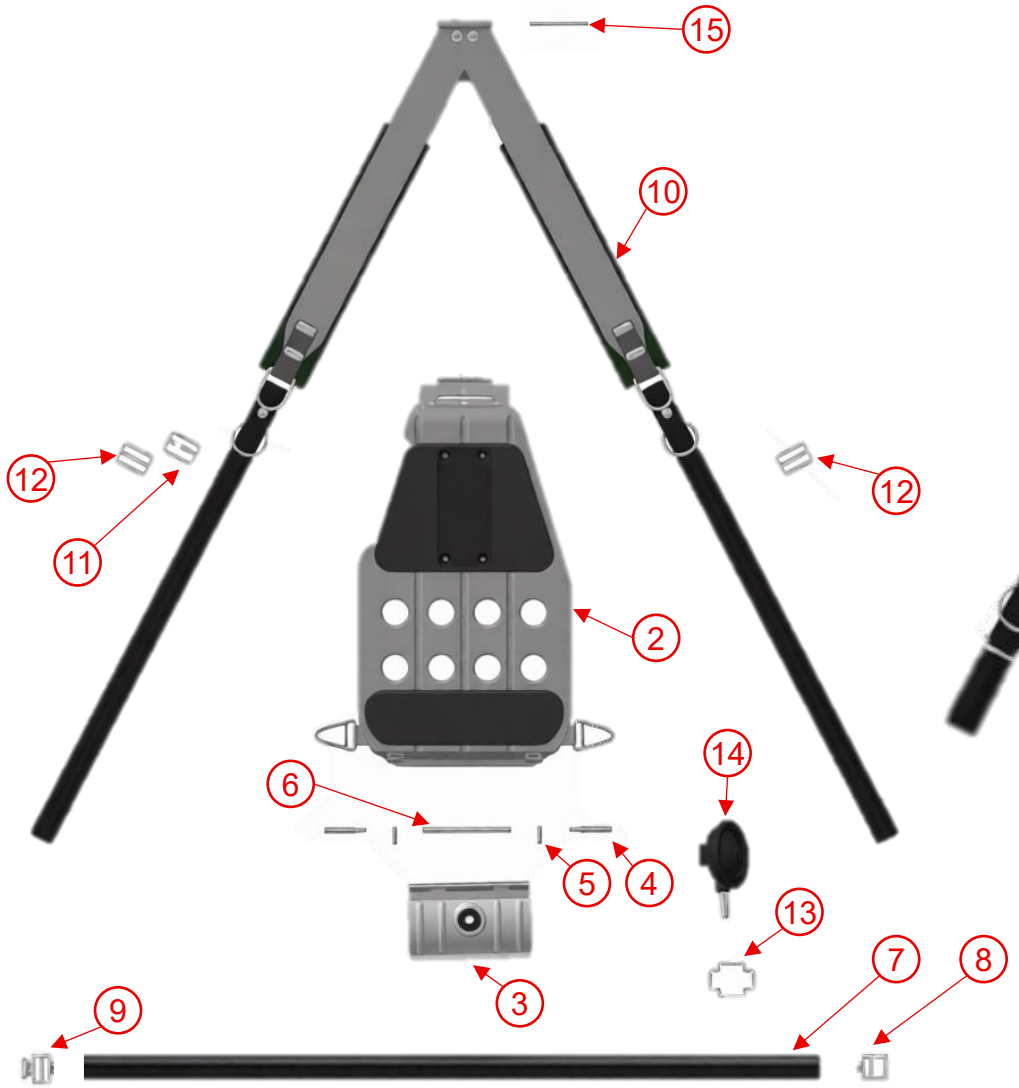

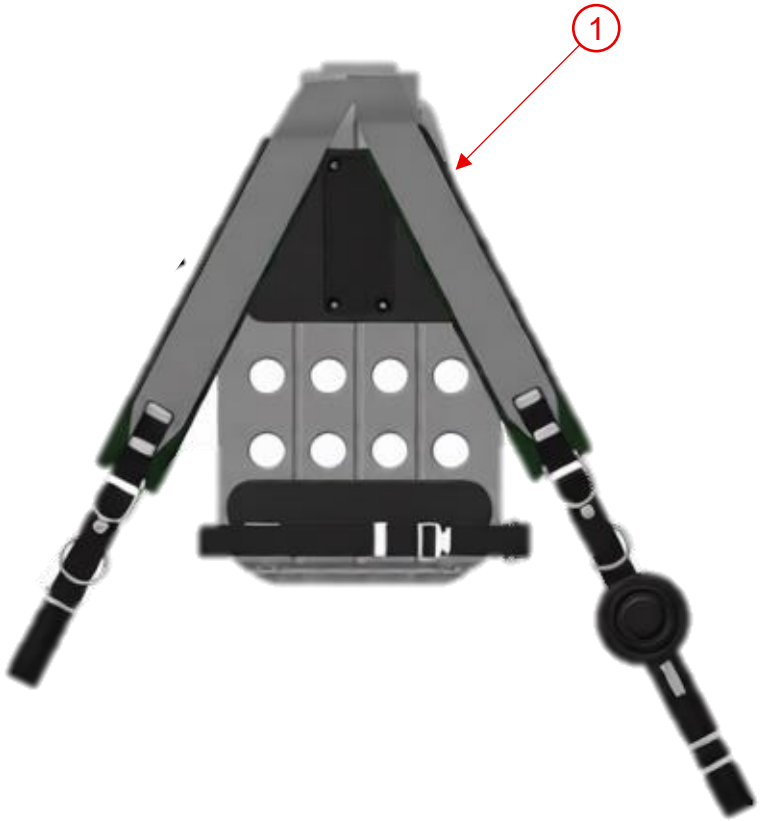

1. Система подвесная Р34С.27.00
2. Щиток Р34С.00.100
3. Щиток Р34С.04.030
4. Фиксатор Р34С.04.007
5. Рычаг Р34С.04.006
6. Пружина Р34С.04.005
7. Ремень РХС.00.020
8. Пряжка РХС.00.026
9. Крючок РХС.00.028
10. Ремень Р34С.00.400
11. Пряжка Р30С.00.002
12. Пряжка Р34С.27.001
13. Фиксатор Р30С.00.003
14. Свисток Р30С.00.090
15. Шпилька РХС.00.206

Блок кислородораспределительный Р30С.02.000

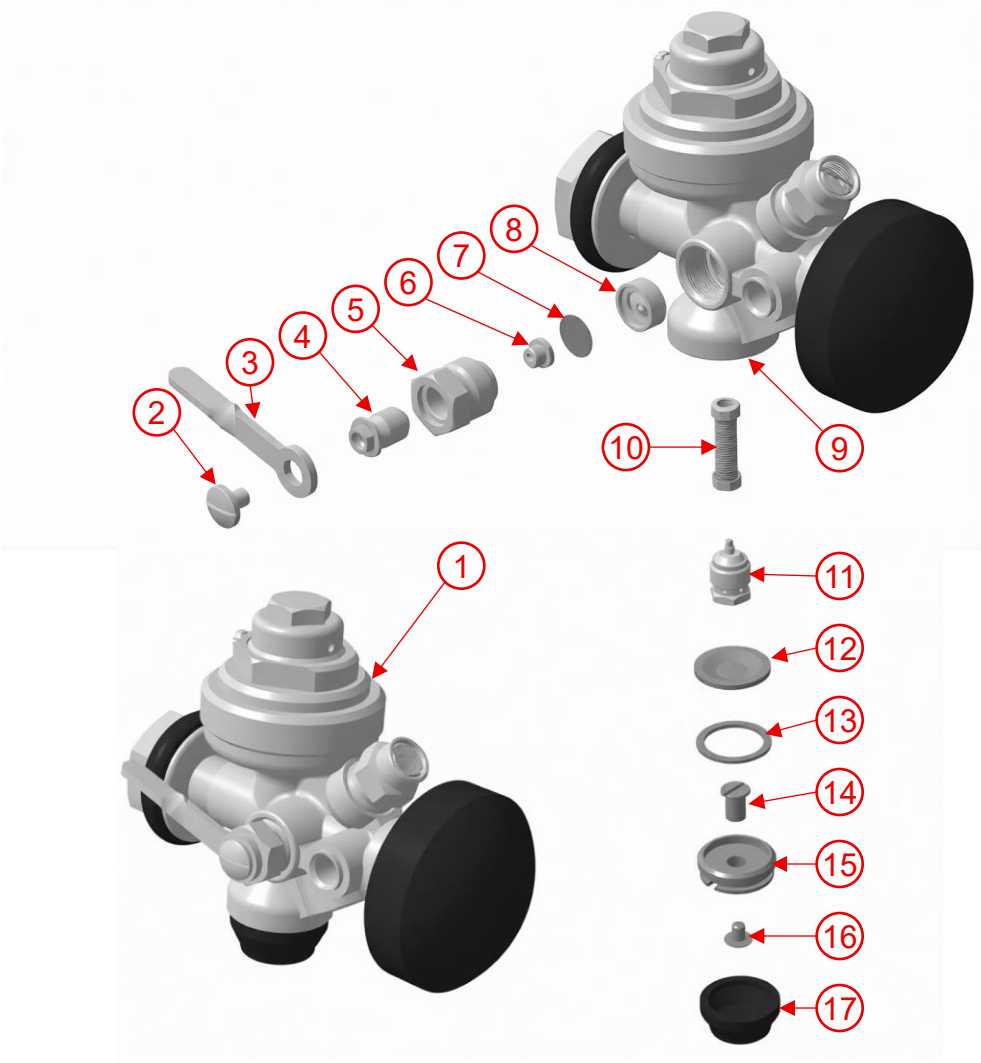

1. Блок кислородораспределительный (в сборе) Р30С.02.000
2. Винт Р30С.02.003
3. Рычаг Р30С.02.007
4. Шпиндель Р30С.02.002
5. Гайка Р30С.02.001
6. Диск Р30С.02.004
7. Мембрана Р30С.02.005
8. Седло клапана Р30С.02.006
9. Корпус блока Р30С.02.090
10. Фильтр редуктора Р30С.02.050
11. Клапан редукционный (в сборе) Р30С.02.060
12. Мембрана Р30С.02.015
13. Шайба Р30С.02.014
14. Кнопка Р30С.02.084
15. Гайка Р30С.02.085
16. Винт Р30С.02.081
17. Колпак Р30С.02.016

Блок кислородораспределительный Р30С.02.000

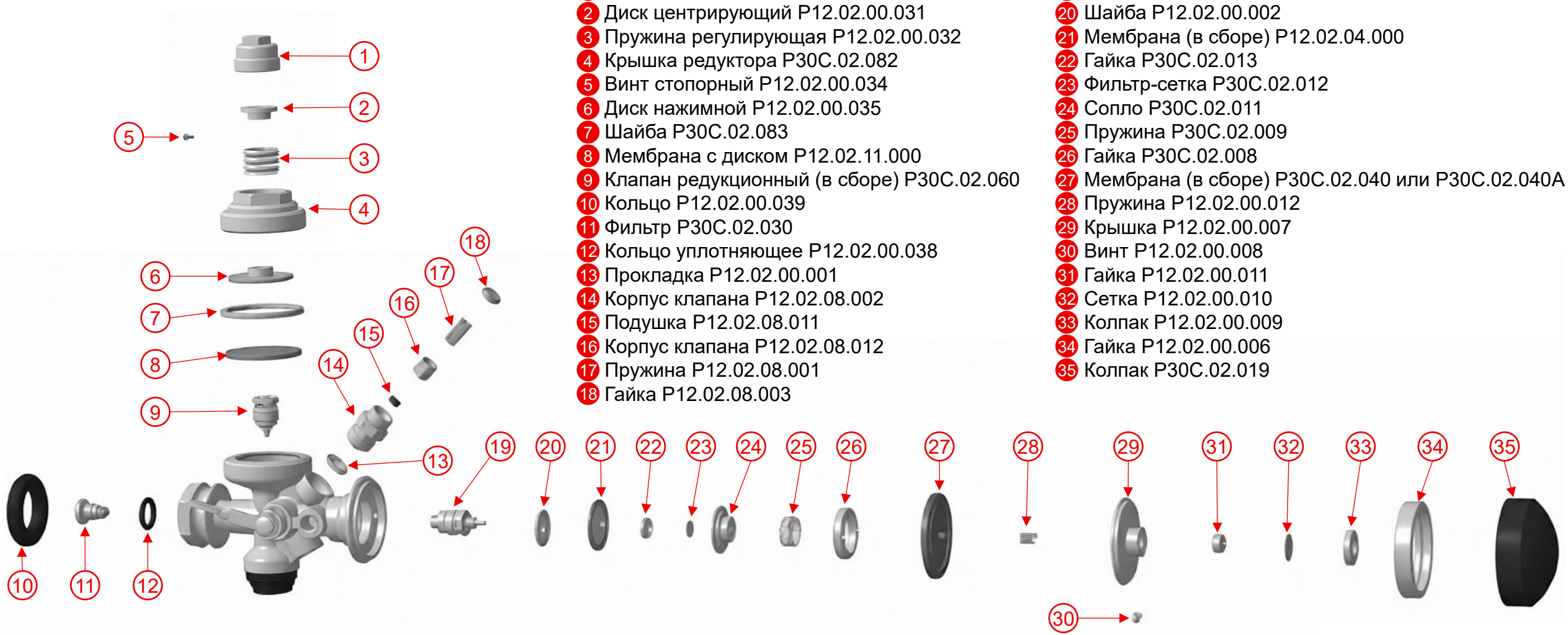

1. Головка регулирующая Р12.02.00.029
2. Диск центрирующий Р12.02.00.031
3. Пружина регулирующая Р12.02.00.032
4. Крышка редуктора Р30С.02.082
5. Винт стопорный Р12.02.00.034
6. Диск нажимной Р12.02.00.035
7. Шайба Р30С.02.083
8. Мембрана с диском Р12.02.11.000
9. Клапан редукционный (в сборе) Р30С.02.060
10. Кольцо Р12.02.00.039
11. Фильтр Р30С.02.030
12. Кольцо уплотняющее Р12.02.00.038
13. Прокладка Р12.02.00.001
14. Корпус клапана Р12.02.08.002
15. Подушка Р12.02.08.011
16. Корпус клапана Р12.02.08.012
17. Пружина Р12.02.08.001
18. Гайка Р12.02.08.003
19. Клапан легочного автомата (в сборе) Р12.02.03.000
20. Шайба Р12.02.00.002
21. Мембрана (в сборе) Р12.02.04.000
22. Гайка Р30С.02.013
23. Фильтр-сетка Р30С.02.012
24. Сопло Р30С.02.011
25. Пружина Р30С.02.009
26. Гайка Р30С.02.008
27. Мембрана (в сборе) Р30С.02.040 или Р30С.02.040А
28. Пружина Р12.02.00.012
29. Крышка Р12.02.00.007
30. Винт Р12.02.00.008
31. Гайка Р12.02.00.011
32. Сетка Р12.02.00.010
33. Колпак Р12.02.00.009
34. Гайка Р12.02.00.006
35. Колпак Р30С.02.019

Блок кислородораспределительный Р30С.02.000-01

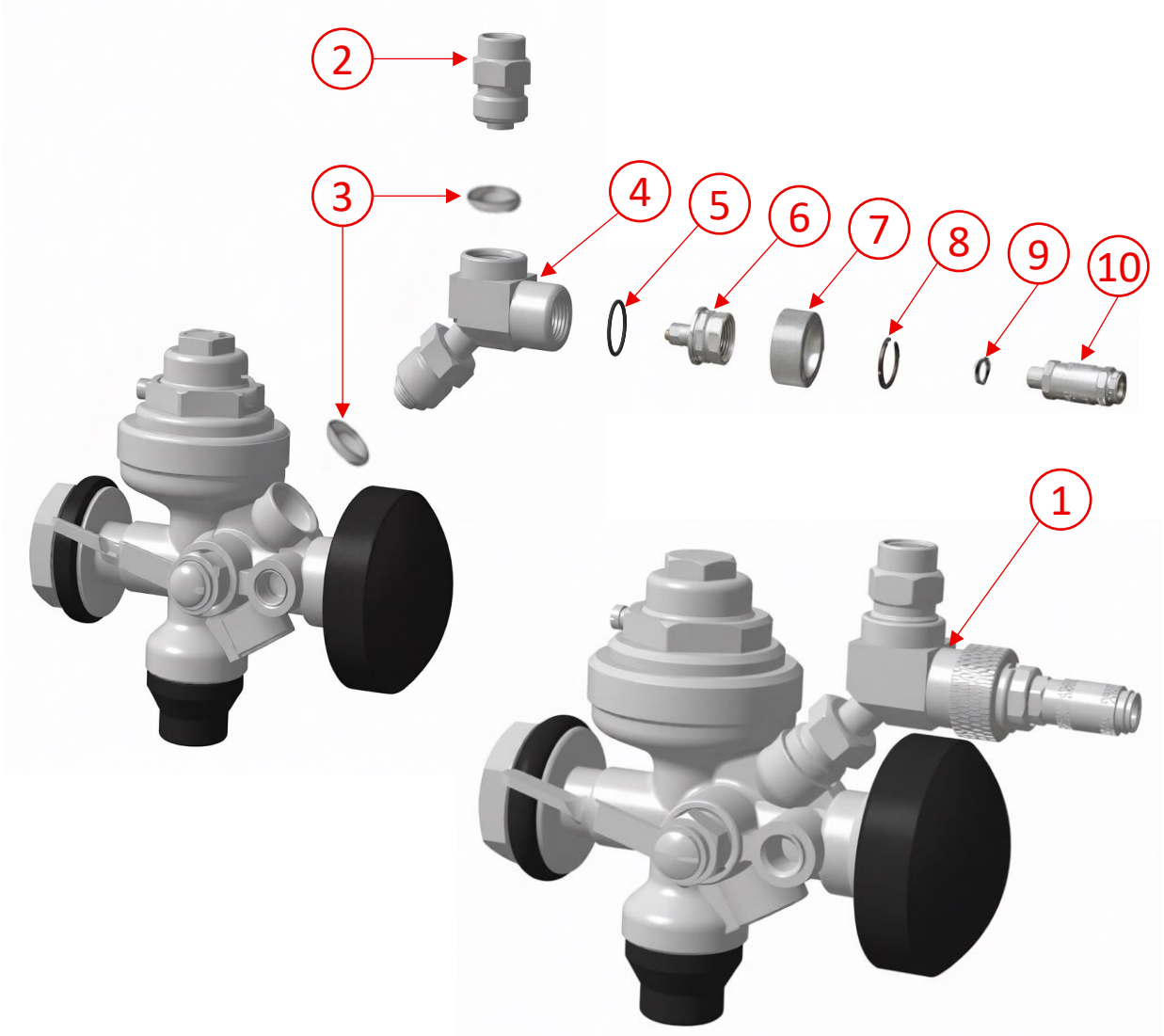

1. Блок кислородораспределительный (в сборе) Р30С.02.000-01
2. Клапан предохранительный (в сборе) Р12.02.08.000
3. Прокладка Р12.02.00.001
4. Тройник Р30С.02.100
5. Кольцо Р30С.05.004
6. Ниппель Р30С.01.301
7. Гайка Р30С.01.302
8. Кольцо Р30С.01.303
9. Кольцо 003-006-19-22 ГОСТ 9833-73
10. Муфта М5, никель, 20 КА АМ05 MPN, Rectus

Лицевая часть с коробкой Р34С.06.200

1. Лицевая часть с коробкой Р34С.06.200
2. Облицовка Р34С.06.302
3. Кольцо Р34С.06.202
4. Пробка Р34С.06.301
5. Коробка (в сборе) Р34С.06.310

Комплект инструментов и принадлежностей Р30С.08.000

1. Переходник Р30С.08.300
2. Заглушка Р30С.08.003
3. Заглушка Р30С.08.005
4. Устройство натяжное Р30С.08.400
5. Уплотнитель Р30С.08.100
6. Воронка Р30С.08.004
7. Заглушка Р30С.08.020
8. Термос Р30С.08.200
9. Комплект ключей
10. Ключ гаечный Р12.18.00.004
11. Ключ торцовый Р12.18.01.000
12. Ключ специальный Р30С.08.001
13. Отвертка Р30С.08.002
14. Сумка Р30С.09.010

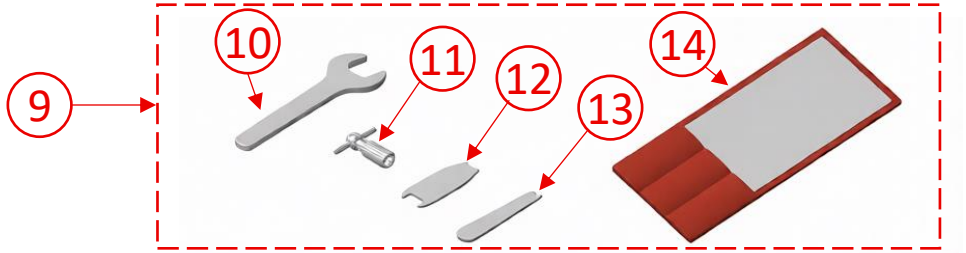

Комплект для набивки ХП-И в регенеративные патроны

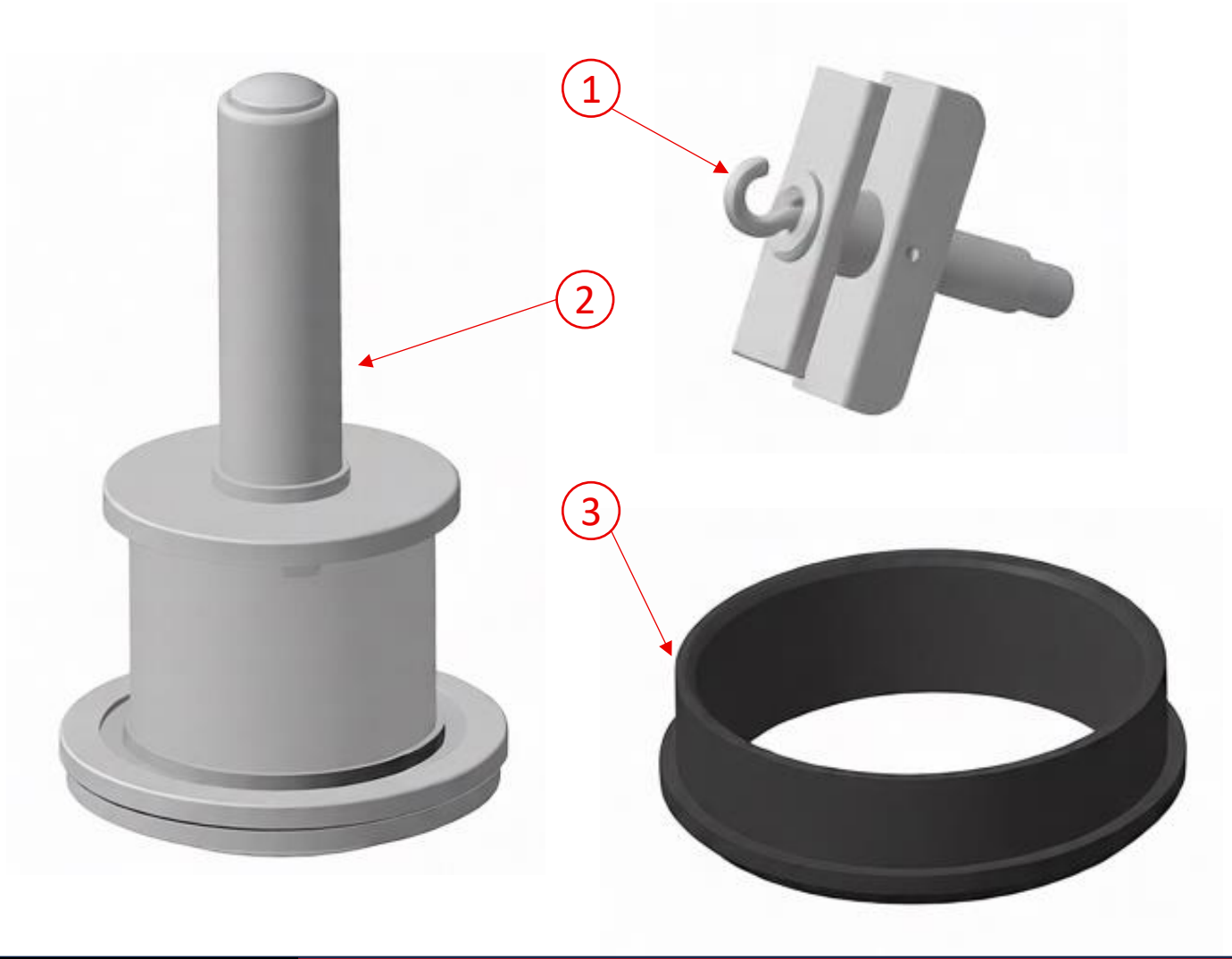

1. Устройство натяжное Р30С.08.400
2. Уплотнитель Р30С.08.100
3. Воронка Р30С.08.004

Каталог узлов и деталей респиратора Р-30С, Р-34С

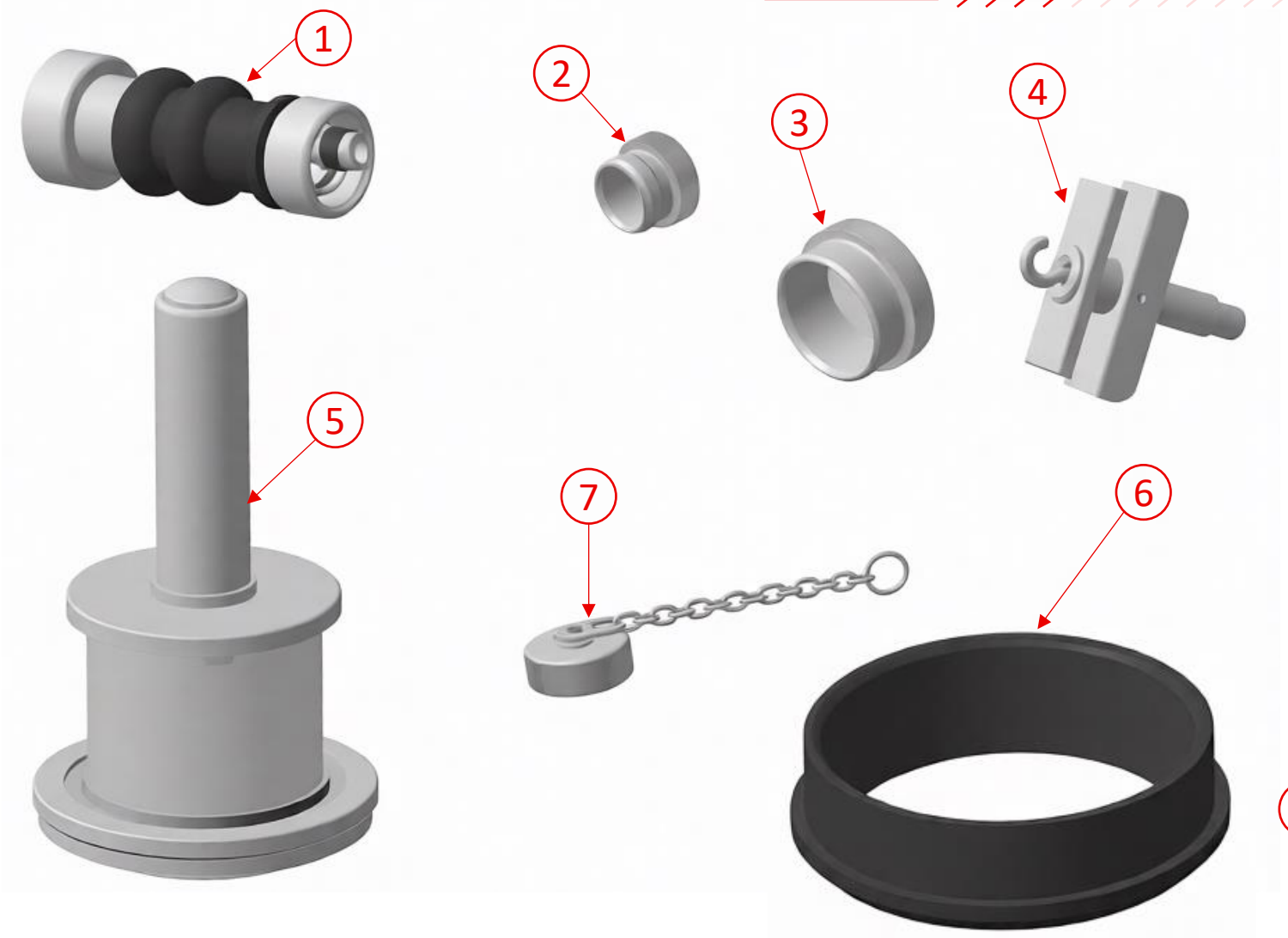

Комплект инструмента для ремонта и обслуживания дыхательной аппаратуры

1. Переходник Р30С.08.300
2. Заглушка Р30С.08.003
3. Заглушка Р30С.08.005
4. Устройство натяжное Р30С.08.400
5. Уплотнитель Р30С.08.100
6. Воронка Р30С.08.004
7. Заглушка Р30С.08.020
8. Комплект ключей
9. Ключ гаечный Р12.18.00.004
10. Ключ торцовый Р12.18.01.000
11. Ключ специальный Р30С.08.001
12. Отвертка Р30С.08.002
13. Сумка Р30С.09.010

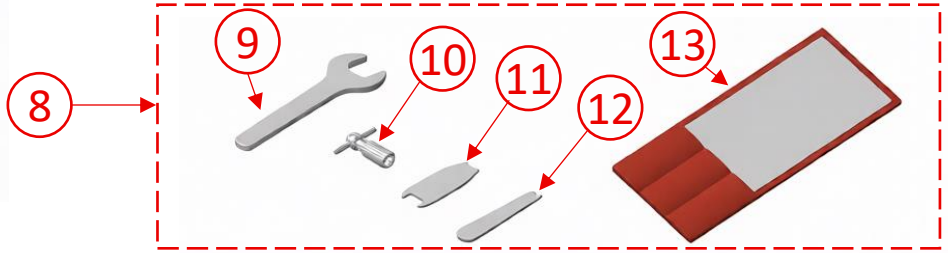

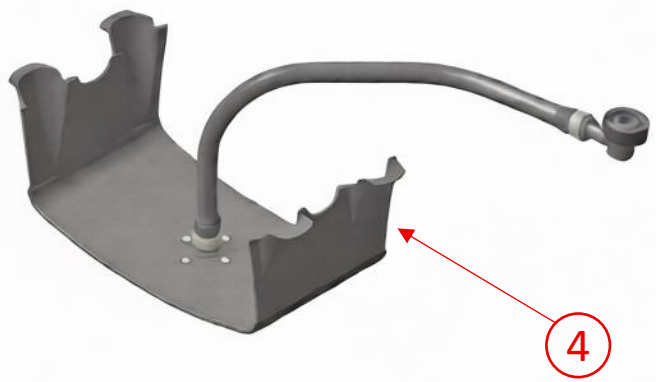

Термос Р30С.08.200

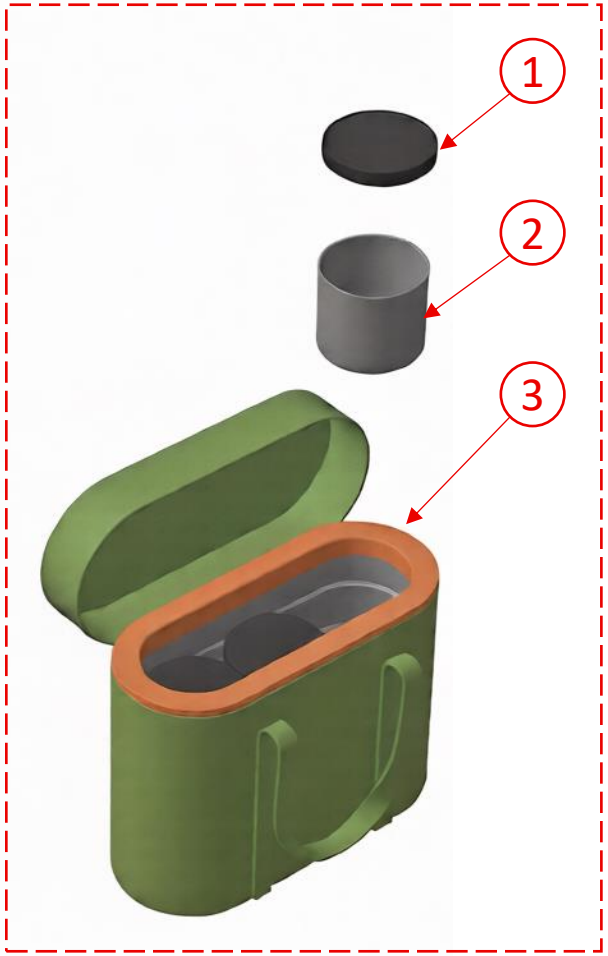

1. Крышка Р30С.08.208
2. Форма Р30С.08.203
3. Сумка Р30С.08.210
4. Приставка ИВЛ Р34С.08.500 (для Р-34С)
5. Приспособление для проверки герметичности шлем-масок ПШМ-3С

Комплект запасных частей Р30С.07.000 (для Р-30С, Р-34С)

№ п/п	Наименование, обозначение	К-во шт.
1	Клапан дыхательный Р30С.23.000	1
2	Пружина Р12.02.00.012	1
3	Кольцо уплотняющее Р12.02.00.038	2
4	Мембрана Р12.02.04.000	1
5	Кольцо прокладочное Р12.05.00.003	2
6	Крышка Р30С.00.058	1
7	Кольцо Р30С.00.203	1
8	Прокладка Р30С.00.205	1
9	Пружина Р30С.00.501	1
10	Клапан грибковый Р30С.00.504	1
11	Мембрана Р30С.00.520	1
12	Мембрана Р30С.02.005	4
13	Пружина Р30С.02.009	1
14	Мембрана Р30С.02.040	1
15	Прокладка Р30С.03.105	1
16	Прокладка Р30С.03.106	2
17	Клапан Р30С.05.002	1
18	Кольцо Р30С.05.003	1
19	Кольцо Р30С.05.004	1
20	Груша Р30С.05.005	1
21	Клапан Р30С.05.006	1
22	Кольцо Р30С.05.011	1

Каталог узлов и деталей респиратора Р-30С, Р-34С

Перечень деталей, подлежащих замене при проведении обязательного технического обслуживания респиратора изолирующего регенеративного (Р-30С, Р-34С)

Ежегодного

№ п/п	Наименование, обозначение	К-во шт.
1	Кольцо Р30С.05.011	1
2	Клапан Р30С.05.006	1
3	Кольцо Р30С.05.004	2
4	Кольцо Р30С.05.003	1
5	Клапан Р30С.05.002	1
6	Лепесток ЛКВ-1 ГОСТ 17263-79	2
7	Кольцо Р12.00.01.002	2
8	Мембрана Р12.02.04.000	1
9	Мембрана Р30С.02.040	1
10	Мембрана с диском Р12.02.11.000	1
11	Мембрана Р30С.02.015	1
12	Кольцо уплотняющее Р12.02.00.038	1
13	Мембрана Р30С.02.005	4
14	Прокладка Р30С.00.205	1
15	Кольцо Р30С.00.203	1
16	Кольцо прокладочное Р12.05.00.003	2
17	Клапан грибковый Р30С.00.504	1
18	Мембрана Р30С.00.520	1
19	Пружина Р30С.02.009	1
20	Пружина Р30С.00.501	1
21	Пружина Р12.02.00.012	1

Пятилетнего

№ п/п	Наименование, обозначение	К-во шт.
1	Клапан дыхательный Р30С.23.000	2
2	Фильтр редуктора Р30С.02.050	1
3	Клапан редукционный Р30С.02.060	2
4	Клапан легочного автомата Р12.02.03.000	1